Lavello S400

Lavelli in acciaio inox

Codice: 1865 850

CARATTERISTICHE

LAVELLI DI SPESSORE	Acciaio spesso 1 mm. Uno spessore importante che garantisce la massima robustezza per lavelli che non conoscono i segni del tempo.
PILETTA 3,5" BASKET	Lo scarico è dotato di piletta grande 3,5”, con il pratico tappo a cestello che impedisce il defluire nello scarico di parti solide.
TROPPO PIENO PERIMETRALE	Il troppo/pieno è una sicurezza sempre presente sui lavelli Foster che impedisce il traboccare dell’acqua dalla vasca in caso di dimenticanze. La soluzione a scarico perimetrale migliora l’estetica grazie alla forma squadrata ed essenziale.
VASCA PROFONDA	Vasche che raggiungono una profondità importante, oltre i 20 cm, grazie alla evoluta tecnologia produttiva, che offrono grande capienza e praticità in tutte le operazioni di lavaggio.

DETTAGLI

Bordo Installazione	Sottotop
Materiale	Acciaio inox AISI 304
Texture	Spazzolato

Base	60 cm
Dimensioni	556 x 426 mm
Dotazioni standard	Ganci di fissaggio, guarnizione, piletta, troppo-pieno e sifone, Imballo in scatola
Fori Mixer	Nessun foro di serie
Foro incasso	Vedi scheda tecnica
Gocciolatoio	No
Larghezza	57 cm
Misura vasca	530 x 400 mm
Numero vasche	1 vasca
Piletta	Piletta 3,5"

DATI TECNICI

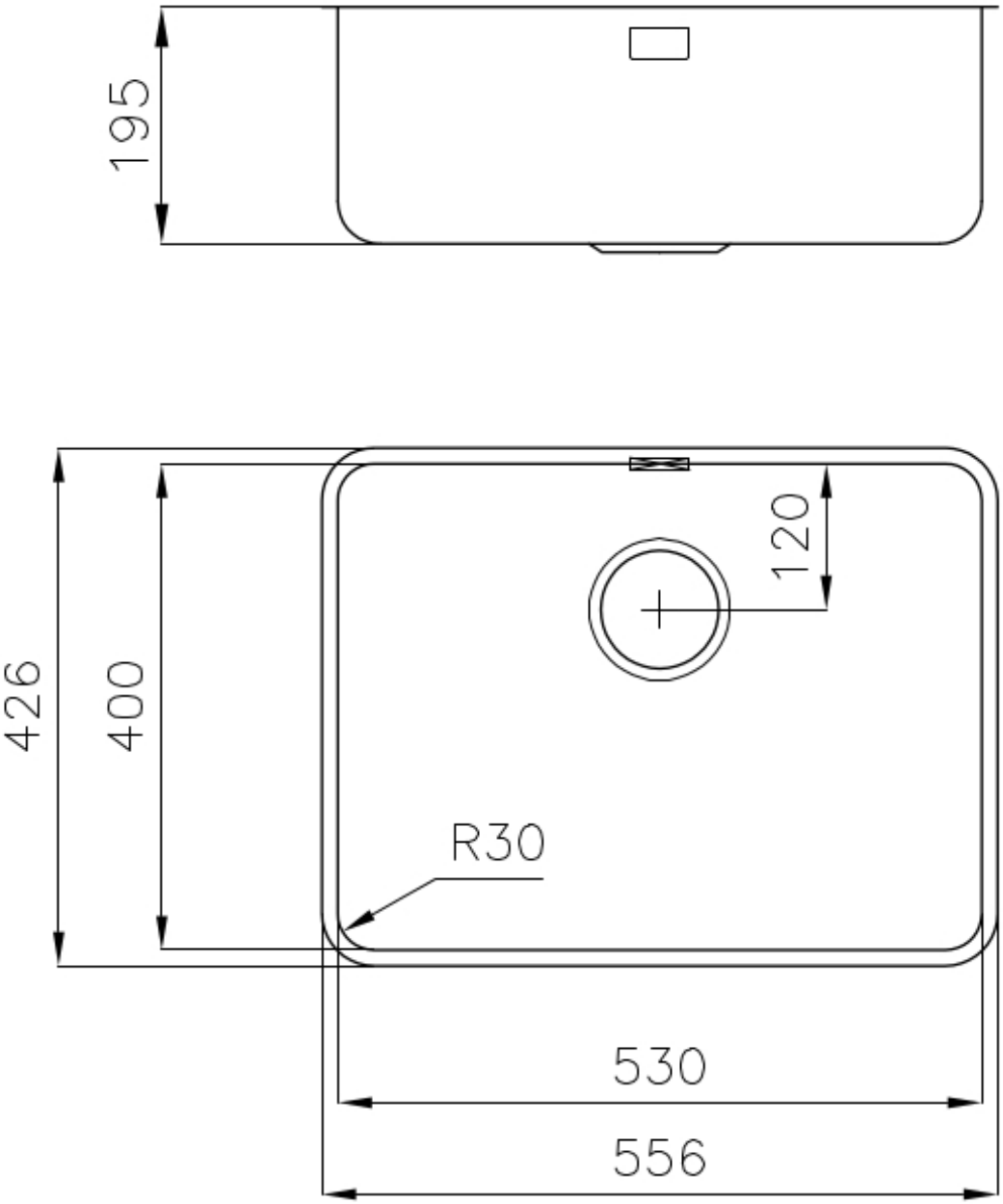
195
426
400
120
R30
530
556

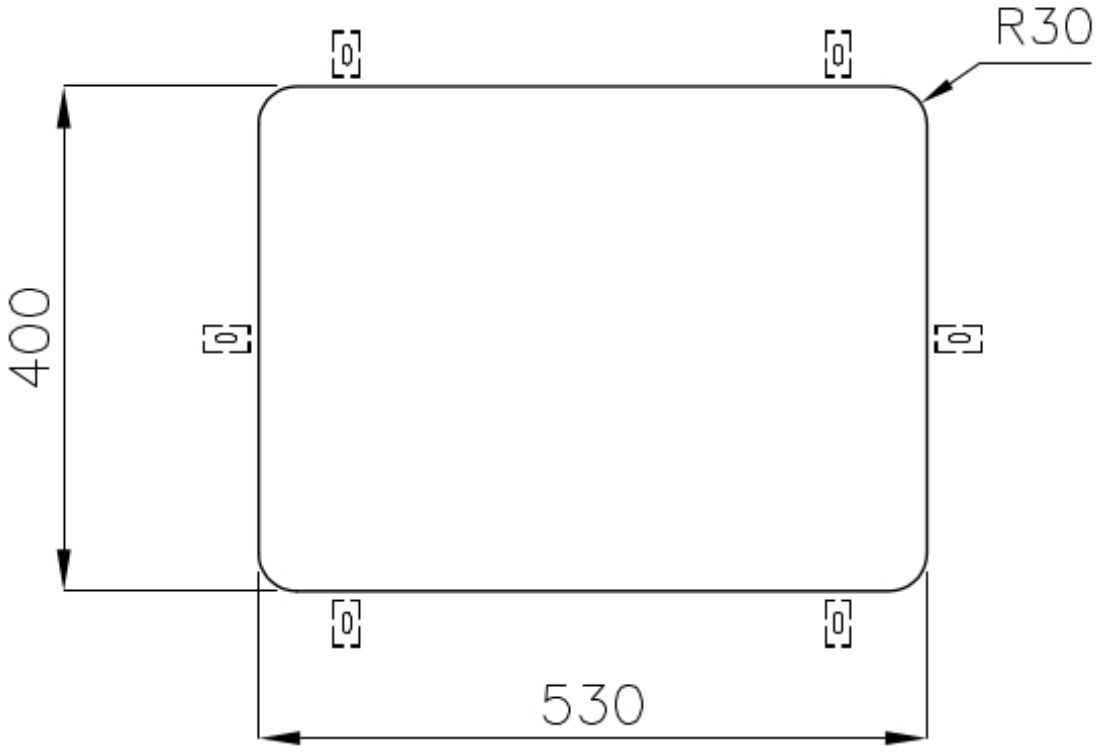

Cut out size – Dimensioni per foratura top

ACCESSORI OPZIONALI

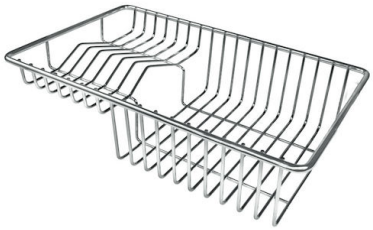

Cestello portapiatti inox
8100 303
* solo in abbinamento con l'accessorio 8644 101

Tagliere in HDPE
8657 001

Tagliere Twin in HDPE
8644 101

Vaschetta bianca
8153 100

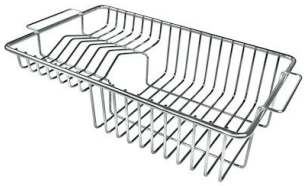

Cestello portapiatti inox
8100 201

Griglia Black
8100 617

Kit grattugia con supporto per anello e vassoio di raccolta alimenti
8159 101
* solo in abbinamento con l'accessorio 8644 101

Tagliere Twin in legno Iroko con vaschetta scolapasta in acciaio inox
8644 044

Vaschetta forata inox
8151 000
* solo in abbinamento con l'accessorio 8644 101

ABBINAMENTI CONSIGLIATI

Miscelatore Drop
8523 000

Miscelatore Omega
8497 000

PILETTE AUTOMATICHE OPZIONALI

Piletta automatica - PM
8407 113

Piletta automatica Space - PA
8407 108

Piletta automatica Space - PE
8407 109

Piletta automatica Space Light - PL
8407 117

Piletta automatica Space Milano
8407 115

Piletta automatica Space Push - PP
8407 116